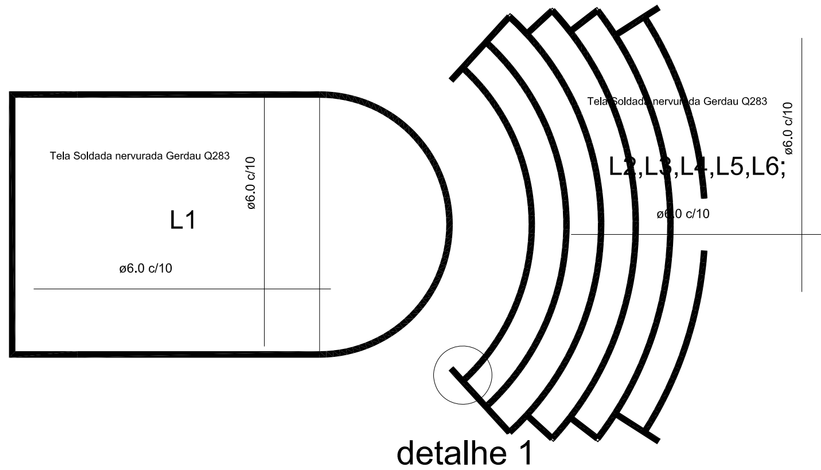

detalhe 1

Armação positiva das lajes do pavimento escala 1:75

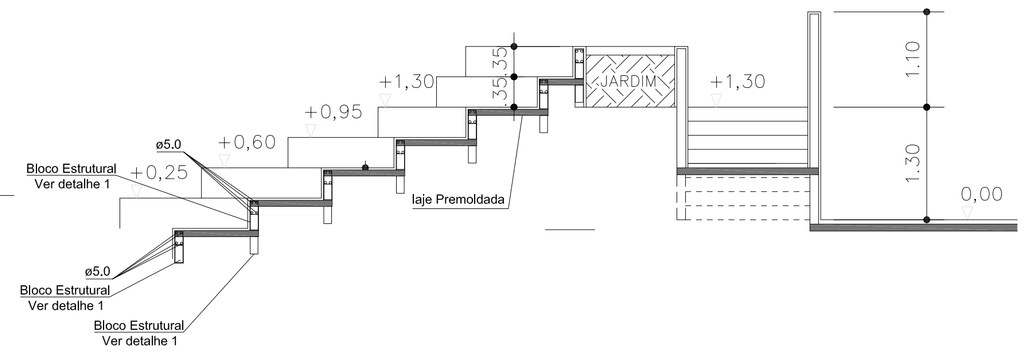

Resumo do aço-Tela Soldada Gerdau Q283

AÇO	DIAM	Painel	PESO + 10 % (kg)
CA60	6.0	6.00 x 2.45m	500
PESO TOTAL			
CA60	500		

Vol. de concreto total (C-20) = 7,00 m³
Área de forma total = 50,00 m²

Resumo do aço-Blocos

AÇO	DIAM	Comp	PESO + 10 % (kg)
CA60	4.2	80	9,00
PESO TOTAL			
CA60	9,00		

Vol. de concreto total (C-20) = 00 m³
Área de forma total = 10 m²

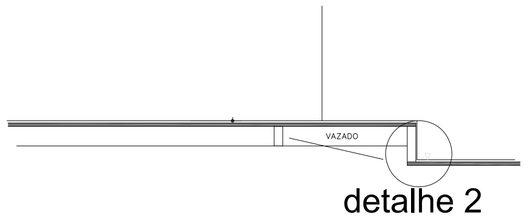

detalhe 2

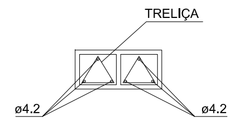

Bloco Concreto com |Armação para fechamento-detalhe 1/2

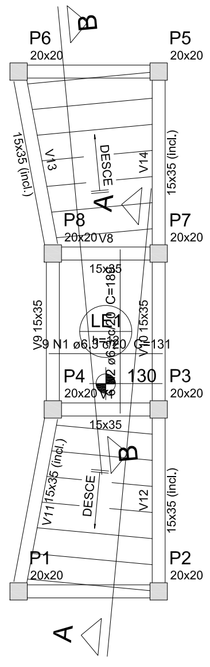

Armação positiva da escada E1 escala 1:50

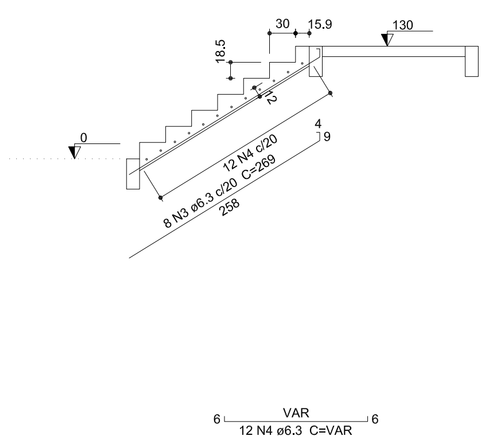

Corte A-A (LE2) escala 1:50

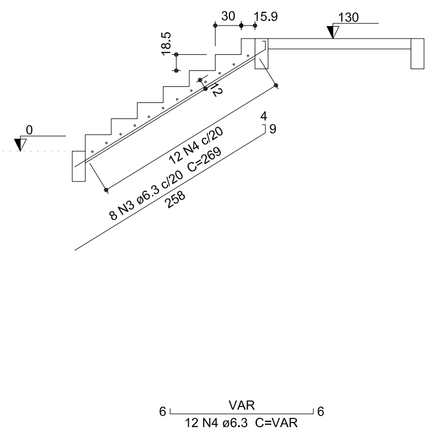

Corte B-B (LE3) escala 1:50

Relação do aço

LE1

AÇO	N	DIAM	Q	UNIT (cm)	C.TOTAL (cm)
CA50	1	6,3	9	131	1179
	2	6,3	6	189	1134
	3	6.3	16	269	4304
	4	6.3	24	VAR	VAR

Resumo do aço

AÇO	DIAM	C.TOTAL (m)	PESO + 10 % (kg)
CA50	6.3	108	29,1
PESO TOTAL			
CA50	29,1		

Vol. de concreto total (C-25) = 1,44 m³
Área de forma total = 11,14 m²

Fábio Melo
Diretor
Arquitetd Urbanista
CAU A37126-2

DATA	REVISÃO	REVISADO POR	DESCRIÇÃO

PRAÇA ESPORTIVA DO BONFIM

FM Projetos
Urbanismo e Arquitetura

Tipo Edificação: Anfiteatro

ENDEREÇO: Rua São José - Santo Amaro / Ba

PROPRIETÁRIO: Prefeitura Muncipal de Santo Amaro

ESTRUTURAL - ANFITEATRO ESTRUTURA DE CONCRETO E AÇO/ PLANTA DE ARMAÇÃO- ESCADAS E VIGAS

Responsavel técnico: Fabio Melo CAU.: A37126-2

DATA: Fev/2019

ESCALA: 1/100

PRANCHA: 7P

TOTAL DE PRANCHAS: 10