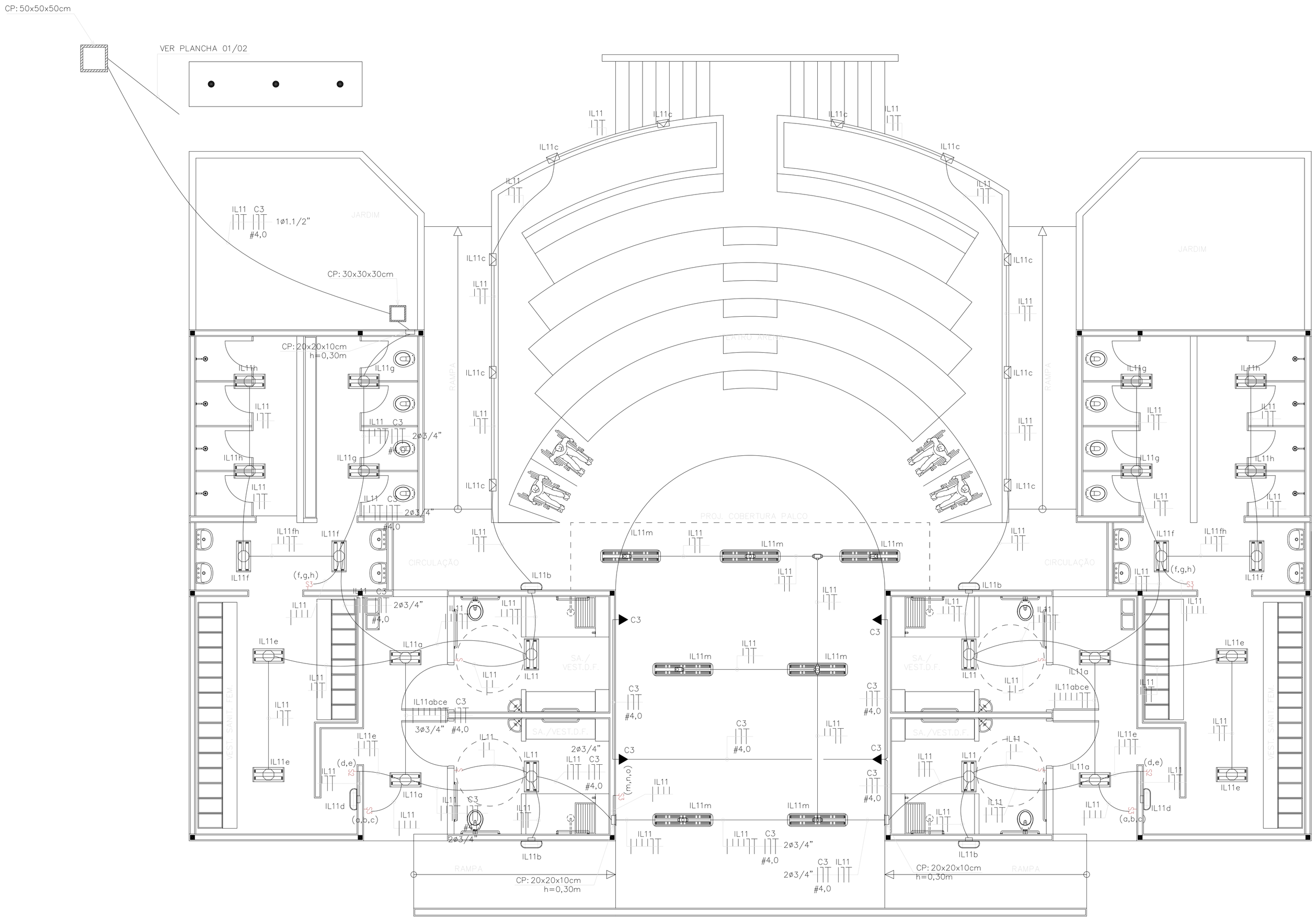

LEGENDA ILUMINAÇÃO

	LUMINÁRIA HERMÉTICA DE SOBREPOR COM CORPPO EM CHAPA DE AÇO FOSFOTIZADA E PINTADA ELETROSTATICAMENTE, REFLETOR DE ALTA PUREZA, DIFUSOR EM VIDRO TEMPERADO REF. CH101-5232 FAB. LUMICENTER OU EQUIVALENTE.
	LUMINÁRIA DE SOBREPPOR, 2x32W EM CHAPA DE AÇO TRATADA E PINTADA EM EPÓXI BRANCO, COM REFLETOR EM ALUMINIO ANODIZADO DE ALTO BRILHO, C/ LÂMPADA FLUORESCENTE TUBULAR DE 32W, REF.: CAN01-5232 FAB.: LUMICENTER OU EQUIVALENTE.
	LUMINÁRIA DE SOBREPPOR, 2x16W EM CHAPA DE AÇO TRATADA E PINTADA EM EPÓXI BRANCO, COM REFLETOR EM ALUMINIO ANODIZADO DE ALTO BRILHO, C/ LÂMPADA FLUORESCENTE TUBULAR DE 16W, REF.: CAN01-5216 FAB.: LUMICENTER OU EQUIVALENTE.
	LUMINÁRIA PENDENTE COM LÂMPADA DE VAPOR METÁLICO DE 400W COM ALOJAMENTO CILINDRICO EM CHAPA DE AÇO FOSFATIZADA E PINTADA ELETROSTATICAMENTE, REFLETOR REPUXADO EM ALUMINIO ANODIZADO E DIFUSOR EM VIDRO TEMPERADO TRANSPARENTE. REF.:CES03-P1400 LUMICENTER OU EQUIVALENTE TÉCNICO;
	LUMINÁRIA BALIZADOR DE EMBUTIR COM CORPO EM ALUMINIO FUNDIDO PINTADO NA COR BRANCA, COM DIFUSOR EM VIDRO JATEADO TEMPERADO E GRADE FRONTAL DE PROTEÇÃO 1x18 WATTS A 30cm DO PISO REF. EBA01-E FAB. LUMICENTER OU EQUIVALENTE TÉCNICO:
	LUMINÁRIA FECHADA, CORPO E GRADE DE PROTEÇÃO EM LIGA DE ALUMINIO FUNDIDO, COM VIDRO PARA LÂMPADA DE 18 WATTS REF. TE-12 FAB. REEME OU EQUIVALENTE TÉCNICO;
	CAIXA NO PISO PARA ABRIGAR PROJETOR FECHADO COM LÂMPADA DE 70 WATTS (VAPOR DE SÓDIO OU HQI) REF. MA-341 FAB. REEME OU EQUIVALENTE TÉCNICO;

LEGENDA INTERRUPTORES

S	01 INTERRUPTOR UNIVERSAL REGULAR REF. 6110 00 + PLACA REF. 6185 01 FAB. PIAL (PIALPLUS) OU EQUIVALENTE TÉCNICO INSTALADO A 1,10m DO PISO ACABADO EM CX. 4"x2";
S2	01 INTERRUPTOR UNIVERSAL REGULAR REF. 6110 00 + PLACA REF. 6185 01 FAB. PIAL (PIALPLUS) OU EQUIVALENTE TÉCNICO INSTALADO A 1,10m DO PISO ACABADO EM CX. 4"x2";
S3	03 INTERRUPTORES UNIVERSAL REGULAR REF. 6110 00 + PLACA REF. 6185 03 FAB. PIAL (PIALPLUS) OU EQUIVALENTE TÉCNICO INSTALADO A 1,10m DO PISO ACABADO EM CX. 4"x2";

LEGENDA TOMADAS

▲	TOMADA ELÉTRICA 2P+T PADRÃO BRASILEIRO CONFORME ABNT NBR 14 136 250V EM CAIXA 4"x2" A 0,30m DO PISO ACABADO REF. 6150 60 FAB. PIAL (PIALPLUS) OU EQUIVALENTE;

LEGENDA FORÇA

	CAIXA EM ALVENARIA COM TAMPA DE CONCRETO (VER MEDIDAS EM PLANTA BAIXA); VER DETALHE ILUSTRATIVO.
	CAIXA OCTOGONAL COM FUNDO MÓVEL EMBUTIDA NA LAJE PARA INTERLIGAÇÃO DE ELETRODUTOS;
	CAIXA TIPO CONDULETE EM LIGA DE ALUMÍNIO PARA INTERLIGAÇÃO E/OU ALIMENTAÇÃO DE LUMINÁRIAS FAB. WETZEL OU EQUIVALENTE TÉCNICO;
	ELETRODUTO EM PVC RÍGIDO, ROSCÁVEL, ANTI-CHAMA. BITOLA MÍNIMA DE 3/4". COM CONEXÕES (CURVAS E LUVAS) APROPRIADAS. INSTALAÇÃO EMBUTIDO EM ALVENARIA/LAJE;
	ELETRODUTO EM PVC RÍGIDO, ROSCÁVEL, ANTI-CHAMA. BITOLA MÍNIMA DE 3/4". COM CONEXÕES (CURVAS E LUVAS) APROPRIADAS. INSTALAÇÃO EMBUTIDO NO PISO;
	ELETROCALHA METÁLICA PERFURADA ELETROFORT TIPO "U", PRE ZINCADA À FOGO CONFECCIONADA EM CHAPA DE AÇO Nº#18, PINTURA ELETROSTÁTICA A PÓ, C/ DIMENSÕES ESPECIFICADA EM PROJETO, REF. 131-2 FAB:MOPA OU EQUIVALENTE TÉCNICO;
	INDICAÇÃO DE TUBULAÇÃO QUE SOBE;
	INDICAÇÃO DE TUBULAÇÃO QUE DESCE;
	INDICAÇÃO DE CABO RETORNO, FASE, NEUTRO E TERRA, RESPECTIVAMENTE CONFORME NBR 5410;

OBSERVAÇÕES:

1- FIAÇÃO NÃO COTADA, USAR 2,5mm2 (750V), ENCORDOAMENTO CLASSE 5, NAS SEGUINTES CORES:

* REDE COMUM: FASES: VERMELHO; NEUTRO: AZUL-CLARO;

TERRA: VERDE; RETORNO: BRANCO;

2- NAS CONEXÕES DOS ELETRODUTOS COM CAIXAS/QUADROS, UTILIZAR BUCHA E ARRUELAS EM AÇO GALVANIZADO;

3- EMENDA DE CABEAÇÕES, SOMENTE AS PREVISTAS EM PROJETO, DEVENDO AS MESMAS SEREM SOLDADAS COM CHUMBO-ANTIMÔNIO 50%% X 50%% E ISOLADAS COM FITA AUTOFUSÃO E FITA ISOLANTE DE 3M;

4- ESTANHAR AS TERMINAÇÕES DAS CABEAÇÕES PARA CONEXÕES, CHAVES, DISJUNTORES E TOMADAS;

5- ANILHAR TODAS AS EXTREMIDADES DAS CABEAÇÕES CONCTADAS AS TOMADAS, CHAVES E DISJUNTORES, COM ANILHAS HELLERMAN REF.: HG4, DE MANEIRA A CARACTERIZER OS CIRCUITOS;

6- FURAÇÕES NOS QUADROS E CAIXAS PARA PASSAGEM DE ELETRODUTOS, EXECUTAR SOMENTE COM SERRA-COPO;

7- CADA TOMADA DEVERÁ SER IDENTIFICADA NA SUA PARTE FRONTAL, ESSA IDENTIFICAÇÃO DEVERÁ CONTER O NÚMERO DO CIRCUITO QUE ALIMENTA A TOMADA;

8- MANTER SEMPRE O MESMO PADRÃO DE CORES DOS CABOS DE INSTALAÇÃO ELÉTRICA, DO INÍCIO AO FIM DA OBRA;

9- OS DISJUNTORES SERÃO EM CX. MOLDADA, TENSÃO NOMINAL ENTRE 480V E 600V, POSSUIR DISPARADOES DE CURTO-CIRCUITO. PADRÃO EUROPEU(DIN/IEC). PARA CIRCUITO INDUTIVOS(MOTORES, ETC) USAR DISJUNTORES TIPOS "C", E PARA PROTEÇÃO DE EQUIPAMENTOS ELETRO-ELETRÔNICOS(MICRO-COMPUTADORES) USAR DISJUNTORES TIPO "C" MODELO 5SX1, CORRENTE DE CURTO-CIRCUITO 5kA, FAB.: SIEMENS.

OBSERVAÇÕES GERAIS

1. TODAS AS ELETROCALHAS E/OU OUTROS EQUIPAMENTOS METÁLICOS (DUTOS, ELETRODUTOS GALVANIZADOS, ETC) DEVERÃO SER ATERRADOS EM SUA EXTENSÃO;

2. TODA E QUALQUER MODIFICAÇÃO NECESSÁRIA NA EXECUÇÃO DOS SERVIÇOS DEVERÃO SER AUTORIZADAS PELO PROJETISTA E CASO HAJA APROVAÇÃO DO MESMO, É DE RESPONSABILIDADE DA INSTALADORA A APRESENTAÇÃO DE PROJETO "AS BUILT" COM AS ATUALIZAÇÕES E MODIFICAÇÕES EFETUADAS;

3. OS ELETRODUTOS APARENTES, COMO AS DESCIDAS DE ALIMENTAÇÃO DOS QUADROS DEVERÃO SER OBRIGATORIAMENTE SER EXECUTADOS COM ELETRODUTO DE FERRO GALVANIZADO (F.G.). NÃO É PERMITIDO O USO DE ELETRODUTOS DE PVC EM TUBULAÇÕES DE SOBREPOR;

Fábio Melo
Diretor
Arquiteto Urbanista
CAU A37126-2

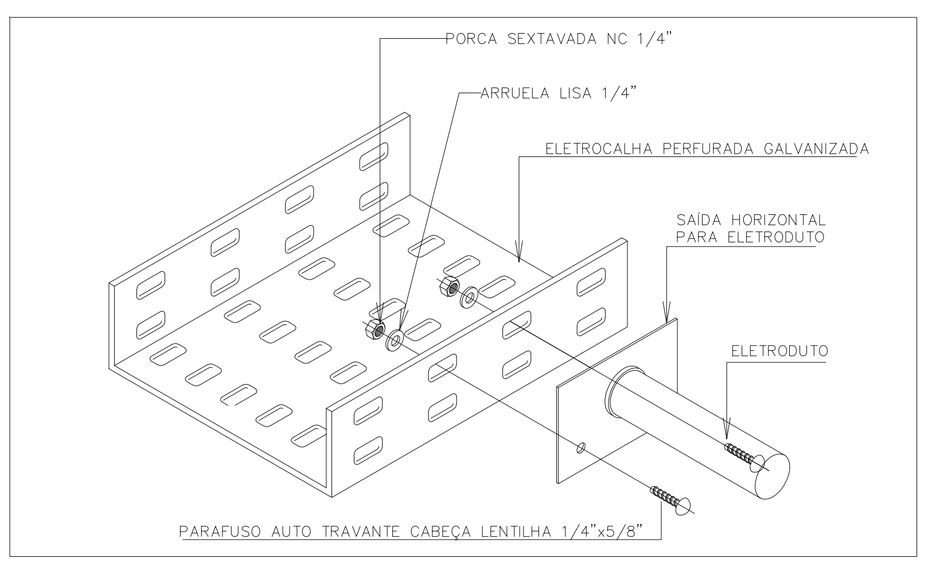

DET. DERIVAÇÃO ELETROCALHA/ELETRODUTO
SEM ESCALA

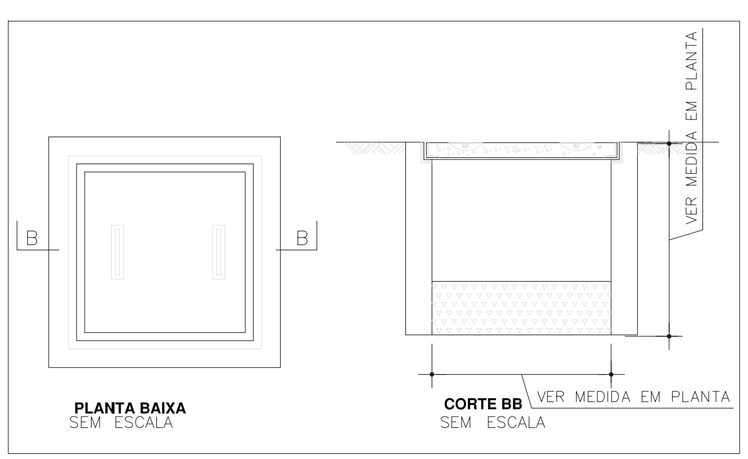

PLANTA BAIXA
SEM ESCALA

CORTE BB
SEM ESCALA

DETALHE DE CAIXA EM ALVENARIA
SEM ESCALA

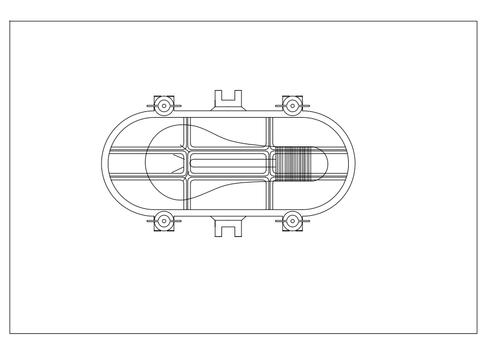

DETALHE DE ARANDELA USO EXTERNO
SEM ESCALA

SIMBOLOGIA

	DISJUNTOR TRIPOLAR TIPO TERMOMAGNÉTICO
	DISJUNTOR MONOPOLAR TIPO TERMOMAGNÉTICO

DATA	REVISÃO	REVISADO POR	DESCRIÇÃO

PRAÇA ESPORTIVA DO BONFIM

FM Projetos
Urbanismo e Arquitetura

ENDEREÇO: Rua São José - Santo Amaro / Ba

PROPRIETÁRIO: Prefeitura Muncipal de Santo Amaro

ELÉTRICO - TEATRO ARENA

Responsavel técnico: Fabio Melo CAU.: A37126-2

DATA: Fev/2019

ESCALA: 1/50

Tipo/ Etapa: Anfiteatro

TOTAL DE PRANCHAS: 10

PRANCHA: 7R